Sofa - Hyde
Montering af ben

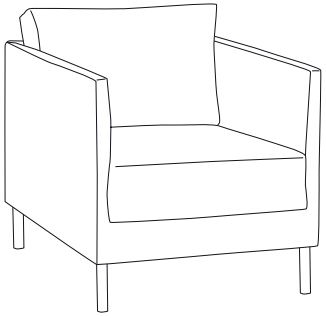

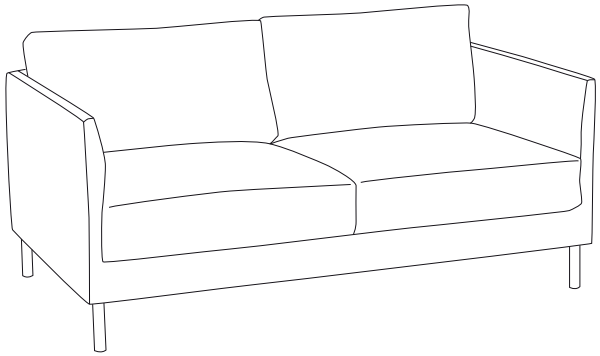

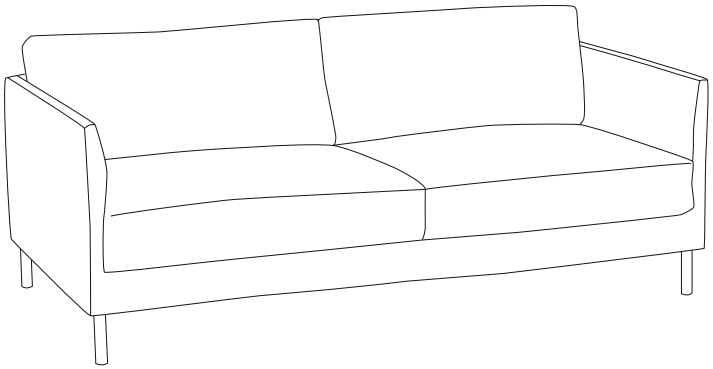

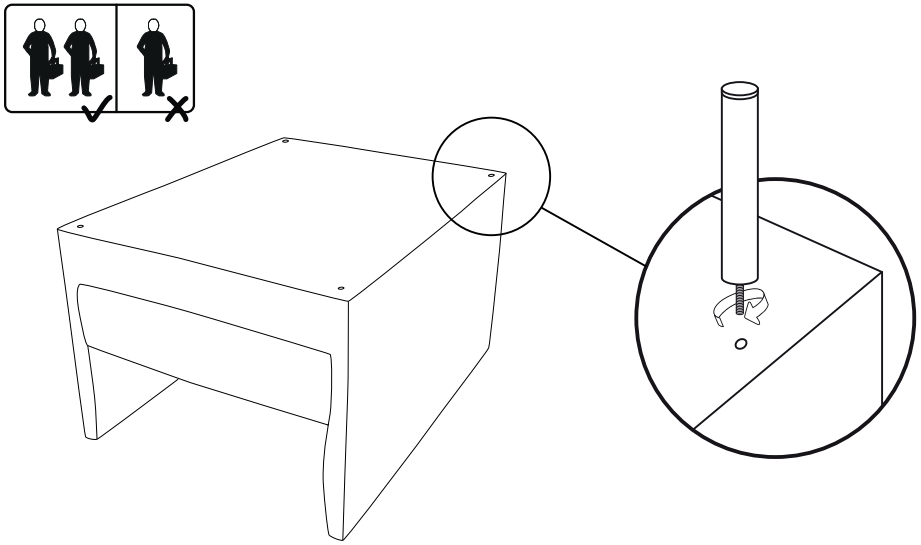

Generelle pleje anbefalinger

Støvsug eller børst betrækket ugentligt, da skidt og snavs vil fremskynde slid og gøre farven trist. Undgå at udsætte sofaen for længere perioder med direkte sollys og høj varme, da det kan resultere i afblegning. Rotér og puf puderne regelmæssigt for at forebygge uens slittage og overdreven tilsmudsning.
Undgå at sidde på armlænet.
Undgå skarpe objekter.

Pletter og spild

GNID ALDRIG DIREKTE PÅ PLETTEN. Brug en tør ren klud eller svamp og opsug forsigtigt det spildte. Brug ikke en våd klud. Farveforskel kan opstå imellem det rengjorte område og resten af sofaen.